EN 1443 T400 N1 D 3 G50

eko®

UNIVERSAL

Дымоходная система из трех компонентов

» с керамическим вкладышем
» тепловой изоляцией
» специфической системой задней вентиляции

Основные преимущества системы ekouniversal

- обеспечение полного ассортимента
- **номинальная высота дымоходных фасонных частей составляет только 250 мм** – малый вес по сравнению с системами конкурентов
- **номинальная высота шамотных дымоходных вкладышей составляет 500 мм** – меньшее количество соединений дымоходного вентиляционного канала, более высокая производительность монтажа, меньшее количество критических соединений по сравнению с дымоходами конкурентов
- возможность установки с отсасыванием независимого вентилирующего воздуха для вентиляции в задней части – **низкоэнергетические и пассивные дома** (при помощи NDP)
- **вариативная система отвода конденсата** из основания дымохода – совместима с канализационным трубопроводом
- полностью решенная дилатация дымоходного вентиляционного канала присоединения отопительного устройства
- **предварительно изготовленные сборные элементы выступающей над крышей части** обкладки дымохода с нижним и верхним замками для простоты монтажа и максимальной устойчивости к погодным условиям
- **закрывающая панель из легкого и устойчивого материала** – вибро-прессованный бетон, армированный стекловолокном, обеспечивает максимальную устойчивость и легкость манипуляций. Унифицированная система ее крепления позволяет ее легко демонтировать.

Система предназначена для малых строительных организаций и строительных фирм. Для монтажа не требуется специальная техника. Нет каких--либо специальных требований к складированию и транспортировке.

Дымоход предназначен для монтажа вручную и поставляется по отдельным компонентам, подробно описанным в руководстве по монтажу, которое получает строитель вместе с каждым купленным дымоходом.

ПРОЕКТИРОВАНИЕ ГЛАВНЫЕ ПРИНЦИПЫ ПРОЕКТА

Применение

- сухие дымоходы (без постоянной конденсации продуктов сгорания)
- дымоходы с естественной тягой

Внутренние дымоходы (встроенные)

- дымоход на двускатных крышах должен быть размещен **как можно ближе к коньку крыши**
- отопительное устройство присоединяется таким образом, чтобы можно было обеспечить **достаточную подачу воздуха для сжигания.** Для каминов должен быть обеспечен отдельный подвод воздуха для сжигания
- дымоход не должен быть составной частью конструкции объекта
- дымоход должен быть **отделен с учетом дилатации** от остальных строительных конструкций
- дымоход должен быть установлен на **конструкции с достаточной несущей способностью**
- дымоход должен быть расположен **на надлежащем расстоянии от горючих строительных материалов**
- на дымоходе не должны висеть подвесные отопительные устройства
- в облицовке дымохода не должно быть трубопроводов и электропроводки

Расположение дымохода у гребня крыши сводит к минимуму выступающую над крышей часть дымохода, которая более всего подвержена воздействию погодных условий. Одновременно ее выполнение является наиболее сложным с точки зрения технологии, в отличие от выполнения дымохода внутри здания. При выборе места расположения дымохода в планировке объекта следует учитывать подсоединение к нему отопительного устройства.

Наружные дымоходы (пристроенные)

- вдоль стен объекта (обычно щитовых)
- дымоход **должен быть размещен на прочном основании, должна быть обеспечена дилатация дымохода** – нельзя крепить горизонтальные швы к объекту
- закрепление дымохода **при помощи L-профиля** с возможностью дилатации в вертикальном направлении

Не разрешается фиксировать пристроенный дымоход в месте нагрузочного шва непосредственно к наружным стенам здания, обязательно должна быть обеспечена дилатация дымохода!

ЭЛЕМЕНТЫ ДЫМОХОДНОЙ СИСТЕМЫ

ekouniversal

Дымоходный блок обкладки

Изготовлен из легкого бетона (Лиапорбетона). Блоки между собой соединяются рекомендуемой маркой клея, специально предназначенного для кладки из блоков. В углах блоков находятся отверстия, в которые помещается крепежная арматура. Отверстия с арматурой после этого заливаются массой «ZH.ARM», поставляемой продавцом дымоходной системы EKO.

Обозначение блока	Тип дымохода	Диаметр вентиляционного канала (мм)	Размеры блока (v = 250 мм)
UN1	UN1-14	140	320x320
	UN1-16	160	395x395
	UN1-18	180	395x395
	UN1-20	200	395x395
	UN1-25	250	550x550
	UN1-30	300	550x550
UNV1*	UNV1-14	140	395x547
	UNV1-16	160	395x547
	UNV1-18	180	395x547
	UNV1-20	200	395x547
UN2	UN2-1414	140+140	395x727
	UN2-1416	140+160	395x727
	UN2-1418	140+180	395x727
	UN2-1420	140+200	395x727
	UN2-1616	160+160	395x727
	UN2-1618	160+180	395x727
	UN2-1620	160+200	395x727
	UN2-1818	180+180	395x727
	UN2-1820	180+200	395x727
	UN2-2020	200+200	395x727
UNV2*	UNV2-1414	140+140	395x879
	UNV2-1416	140+160	395x879
	UNV2-1418	140+180	395x879
	UNV2-1420	140+200	395x879
	UNV2-1616	160+160	395x879
	UNV2-1618	160+180	395x879
	UNV2-1620	160+200	395x879
	UNV2-1818	180+180	395x879
	UNV2-1820	180+200	395x879
	UNV2-2020	200+200	395x879

* Вентиляционный канал (125 x 296 мм)

eko KOMÍNY

Дымоходный вентиляционный канал

Дымоходный вентиляционный канал состоит из шамотного вкладыша, соответствующего критериям ČSN EN 1457, предназначенного для всех видов топлива. Детали из шамота имеются в наличии в полном ассортименте. Для диаметров 140 – 200 мм они поставляются длиной 500 мм, для диаметров 250 – 300 мм они поставляются номинальной высотой 330 / 660 мм. Дымоходное очистительное устройство KVA всегда имеет диаметр 160 мм. Для перехода от дымоходного очистительного устройства к дымоходному вентиляционному каналу служит дымоходный переходник KR. Для диаметра 140 мм используется дымоходный переходник KR-, а для диаметров 160 мм и более используется переходник KR+. Производится изоляция дымоходного вентиляционного канала от дымоходного переходника. Для соединения служит специальная шамотная замазка «TM.EKO», поставляемая продавцом дымоходных систем EKO.

Тепловая изоляция

Специальная сертифицированная изоляция поставляется в тубусах или для диаметров 200, 250 и 300 мм поставляется в виде скатанных пластинчатых полос. Проводится изоляция вентиляционного канала от дымоходного переходника. Установочное кольцо (колечко) предназначено для центровки шамота малых диаметров в блоках корпуса дымохода, устанавливается всегда одно на 1 пог. м дымохода. Из того же материала изготовлена и изоляция отводного канала, который изолирует отводной канал при проходе через облицовку дымохода. При использовании другой теплоизоляции могут не выполняться условия, предусмотренные сертификатом, поэтому производитель дымоходной системы не несет какой-либо ответственности за причиненный ущерб, возникший в результате использования такой теплоизоляции.

Дымоходные дверцы

Дверца дымохода ЭКО панель DEK (с вставленной решеткой) комплектуется с уплотнительным вкладышем, составляющим двойную дверку. Уплотнительный вкладыш снабжен двойной сибральной поверхностью, обеспечивающей пожарную безопасность и герметичность контрольного и очистительного отверстия дымохода. Там, где нельзя использовать панель DEK, а также при использовании диаметров 250 -300 мм, устанавливается дымоходная дверца DEM. При использовании дверцы DEM в блок дымохода требуется установить вентиляционную решетку MRI. Использование решетки очень важно для правильного функционирования задней вытяжки. Такая же решетка устанавливается и в вентиляционный канал дымоходов UNV1 и UNV2. Для контроля вентиляционного отверстия служит контрольная дверца DVI. Дверка и решетка легко демонтируются, поставляются в варианте исполнения обработки поверхности порошковым лаком или из нержавеющей стали.

Кроющая панель

Кроющая панель составляет головку дымохода. Бетонная кроющая панель KSD, армированная стекловолокном, производится из смеси цемента и стекловолокна, без примеси асбеста. Гладкая поверхность плиты серого цвета отличается высокой устойчивостью к погодным условиям. Плиты крепятся к дымоходу при помощи крепежного комплекта. Экономичным вариантом является бетонная кроющая панель KBD.

Принадлежности

Переходник PR служит в качестве перехода между шамотным вентиляционным каналом дымохода и нержавеющим дымоходом, присоединенным к отопительному устройству. Крышка дымохода KS ограничивает отверстие при прохождении дымохода через оболочку дымоходной трубы. Для предотвращения проникновения в дымоходные вентиляционные каналы атмосферной влаги служит головка Майдингера MH и крышка вентиляционного канала SVO.

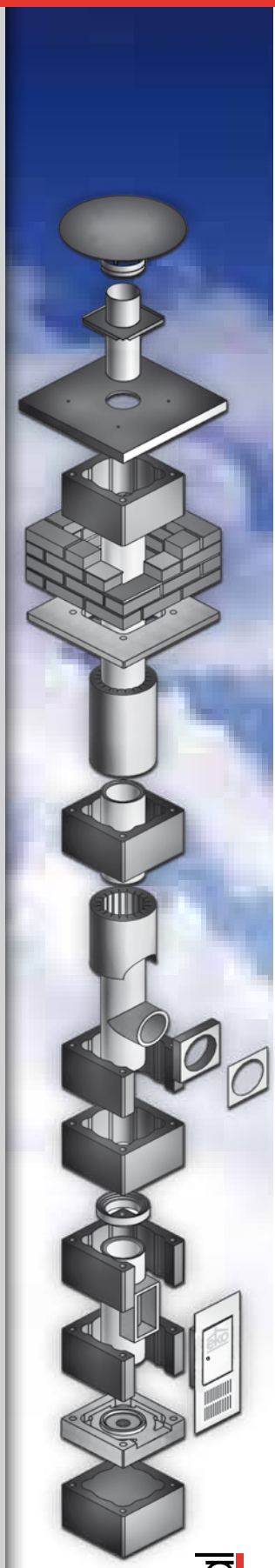

ekouniversal

ekouniversal

ЗАКЛАДКА ДЫМОХОДА

Несущая панель вентиляционного канала

Несущая панель вентиляционного канала NDP устанавливается на любой фасонной части в зависимости от требуемой высоты размещения выводного отверстия согласно ČSN 734201. Ее форма приспособлена к стабильной установке каплеуловителя конденсата и трубопровода для отвода конденсата. Формовка NDP также предоставляет возможность установки дымохода с задней вентиляцией для использования с независимой подачей воздуха **в низкоэнергетических и пассивных домах.**

Конденсатный каплеуловитель базовый

На качественном основании устанавливается конденсатный базовый каплеуловитель KJZ диаметром DN 160 мм. Каплеуловитель оснащен трубопроводом для отвода конденсата DN 40 мм. Для остальных размеров поставляется круговой конденсатный каплеуловитель KJK.

Правильная сборка базового конденсатного каплеуловителя KJZ

Круговой конденсатный каплеуловитель KJK

ОКОНЧАНИЕ ДЫМОХОДА

Для безопасного отвода продуктов сгорания последний шамотный вкладыш дымоходного вентиляционного канала должен быть соединен с дилатационной манжетой. Соединение должно быть таким, чтобы оставалось достаточное пространство для дилатации вентиляционного канала между шамотом и закрывающей панелью (около 3 мм на 1 пог. м дымохода). Дилатационная манжета DOM обеспечивает не только дилатацию дымоходного вентиляционного канала, но и его окончание.

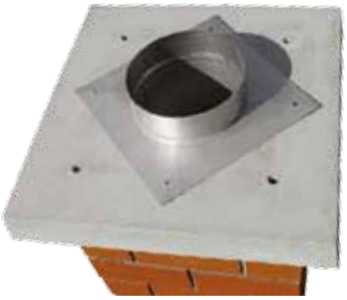

ПРОДАВЕЦ:

УСТРОЙСТВО ДЫМОХОДА, РАСПОЛОЖЕННОГО НАД КРЫШЕЙ

Фасонные детали дымохода UND над крышей

Использование фасонной части UND, предназначенной для установки над крышей, является системным решением имитации обкладки части дымохода, находящегося над крышей. Речь идет о бетонной детали (v = 100 мм), которая при установке всегда заменяет один ряд кирпичной обкладки. Основной вариант исполнения имитирует кирпич красного цвета. Можно поставить обкладку по цвету в том числе и по желанию заказчика. При высоте дымоходной трубы UND над крышей более 2 пог. м рекомендуем произвести дополнительное крепление дымоходной трубы.

Обкладка

Обкладка части дымохода, выступающая над крышей, установлена на консольной плите KD, которая в свою очередь установлена на дымоходной облицовочной фасонной части под уровнем крыши. Обкладка всегда делается из морозоустойчивого кирпича. Выступающая над крышей часть дымохода заканчивается бетонной плитой KSDO, армированной стекловолокном, при помощи крепежного комплекта.

Оштукатурование

Выступающую над крышей часть дымохода можно оштукатурить фасадной штукатуркой. Рекомендуется использовать систему утепления следующего состава:

- теплоизоляция (минеральная)
- стеклотекстильная армированная решетка
- стяжка
- пропитка, штукатурка с отделкой поверхности

Выступающая над крышей часть дымохода заканчивается бетонной плитой KSDZ, армированной стекловолокном, и она крепится при помощи крепежного комплекта.

Насадка на дымоход

Для ускорения времени монтажа дымохода можно воспользоваться насадкой на дымоход из легкого стеклобетона. Предлагаем два варианта внешней отделки насадки: гладкую белую и с декором под кирпичную кладку. Насадку на дымоход поместите непосредственно на всю выступающую над крышей часть дымохода вплоть до металлического карниза, причем нижний край насадки должен полностью закрыть карниз. Длину насадки отрегулируйте с учетом ската крыши. Зафиксируйте с помощью крепежного комплекта.

EUKU02/2011/RU

ekokomíny s.r.o.

информационная телефонная линия: +420 **841 566 469** www.eko-kominy.cz

e-mail: info@eko-kominy.cz

Филиал в г. Брно, адрес: Vodní 547, 664 62 Hrušovany u Brna, тел.: +420 547214690, факс: +420 547214691, e-mail:brno@eko-kominy.cz
Филиал в г. Пльзень, адрес: Pivovarská ul.1097, 337 01 Rokycany, тел./факс: +420 377 331 663, e-mail: plzen@eko-kominy.cz
Филиал в г. Мельник, адрес: Nádražní 81, 277 01 Dolní Beřkovice, тел./факс: +420 315 621 810, e-mail: melnik@eko-kominy.cz